Feuerschutzdrückerlochteil 8906 ALU FS 9mm Alu.F1 ger.4-KT.9mm OGRO

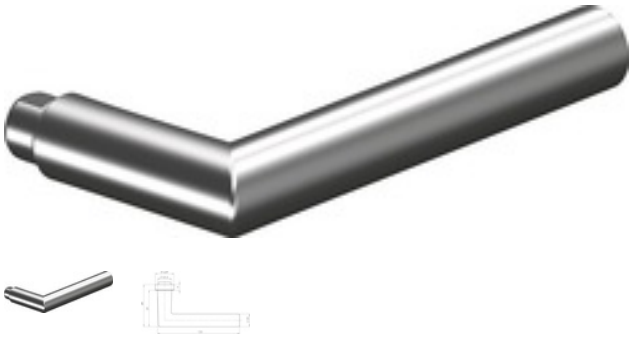

Article number
E6430370

EAN
4031588145254

Weight in kg
0

Customs number
83024110

Product details

Ergänzung	gerade
Manufacturer / brand	Ogro
Material	Aluminium
Modell	8906 ALU FS 9mm
Oberfläche	F1 Satino
Vierkant	9 mm
Zulassung	DIN EN 179

Properties

für Feuerschutztüren
- gerade
- kombinierbar mit allen Kurz- oder Langschildern, sowie Rosetten aus dem OGRO-Baukastensystem- Lieferung ohne Rosetten -

Technical data

Weitere technische Eigenschaften:
- Drückerlänge: 135mm
- Drückertiefe: 59mm
- Anschlagrichtung: DIN links / rechts
- Farb-Nr.: F1
- Norm: DIN 1906

Keller & Kalmbach GmbH & Co. KG • Siemensstraße 19 • 85716 Unterschleißheim • + 49 (0) 89 / 83 95 0 • info@keller-kalmbach.com www.keller-kalmbach.de

Remarks

Vierkant 9 mm

Keller & Kalmbach GmbH & Co. KG • Siemensstraße 19 • 85716 Unterschleißheim • + 49 (0) 89 / 83 95 0 • info@keller-kalmbach.com www.keller-kalmbach.de