Feuerschutzdrückerlochteil 06 1076 VA 6204 ger.4-KT. 9mm FSB

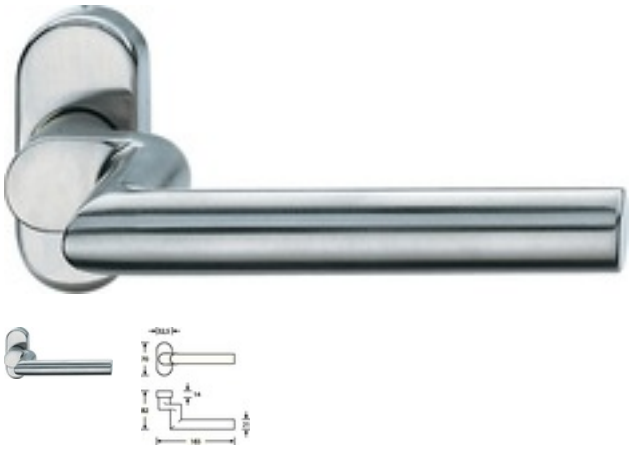

Article number
E6432169

EAN
4015354042411

Weight in kg
0

Customs number
83024110

Product details

Ergänzung	gerade
Manufacturer / brand	Fsb
Material	Edelstahl
Modell	06 1076
Oberfläche	matt
Schildbreite	32,5 mm
Schildhöhe	70 mm
Schildstärke	14 mm
Vierkant	9 mm

Properties

verkröpft

- auf ovaler Rosette mit unsichtbarer Befestigung für Senkschrauben M5 (Schraublochabstand 50 mm) mit Hochhaltefeder
- mit 8 mm Lochung (Standard-Vierkant) oder 9 mm für Feuer- und Rauchschutztüren
- fest/drehbar gelagert - Lieferung ohne Stift und Schrauben -

Technical data

Keller & Kalmbach GmbH & Co. KG • Siemensstraße 19 • 85716 Unterschleißheim • + 49 (0) 89 / 83 95 0 • info@keller-kalmbach.com www.keller-kalmbach.de

Weitere technische Eigenschaften:
- Drückerlänge: 165mm
- Typ: Profiltür
- Befestigungsart: verdeckte Verschraubung
- Drückertiefe: 82mm
- Form: oval
- Anschlagrichtung: DIN links / rechts
- Farb-Nr.: 6204
- Norm: DIN 1906
- Lagerung: fest-drehbar

Remarks

Vierkant 9 mm

Keller & Kalmbach GmbH & Co. KG • Siemensstraße 19 • 85716 Unterschleißheim • + 49 (0) 89 / 83 95 0 • info@keller-kalmbach.com www.keller-kalmbach.de